UV 36W - 72W Schwarzlicht Doppelröhren Strahler

info@uvschwarzlicht.de
www.uvschwarzlicht.de

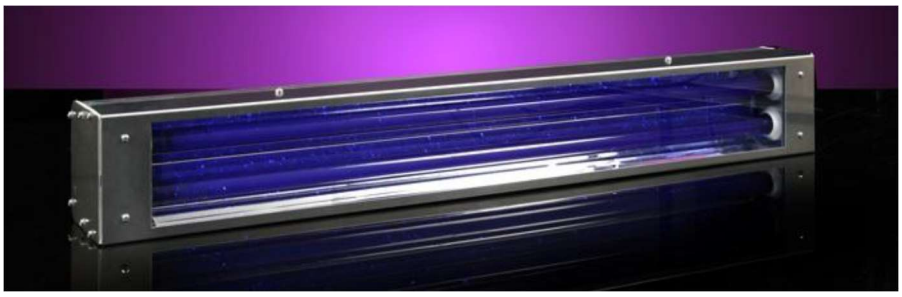

Schwarzlicht mittlerer Strahlungsstärke zur Ausleuchtung mittelgroßer Bereiche

Ohne Acrylglasrahmen dargestellt

Produktmerkmale

- Wellenlängenbereich 315 nm – 400nm (Peak bei 365 nm)
- Extrudiertes Aluminiumgehäuse
- Aluminiumreflektor mit hochwertiger Beschichtung für höchste UV-Ausbeute
- Schwenkbare Front aus Acrylglas für sicheren und bequemen Zugriff
- Geeignet für den Außeneinsatz und in feuchter Umgebung, auch ohne Acrylglasscheibe
- Mit integrierter Steuerungstechnik
- Elektronisches 40 kHz Vorschaltgerät, geeignet für Foto- und Videodokumentation bzw. –überwachung
- Inkl. verstellbarem Montagebügel
- Schutzart: IP65
- *Optional:* Multispannung 110-230V/50-60Hz (Aufpreis)
- *Optional:* Schwarzlichtröhren mit Schutzhülle überzogen, Splitterschutz bei Glasbruch (Aufpreis)

Varianten

UV 36W Schwarzlicht	60cm	230V/50Hz
UV 60W Schwarzlicht	90cm	230V/50Hz
UV 72W Schwarzlicht	120cm	230V/50Hz

Zubehör

- 2 x 18W (60cm bzw. 24“) oder
- 2 x 30W (90cm bzw. 36“) oder
- 2 x 36W (120cm bzw. 48“) blaue Schwarzlichtröhren

Gesundheit/Sicherheit

Wenn Personen während dem Betrieb der UV-Strahlung ausgesetzt sein können, sind die maximal zulässigen UV-Bestrahlungszeiten der ungeschützten Haut und Augen in definiertem Abstand vom UV-Strahler angegeben. Dadurch erfüllt das System die neue EU Bestimmung 2006/25/EG „Verordnung zum Schutz der Beschäftigten vor Gefährdungen durch künstliche optische Strahlung“, die in Deutschland am 27.07.2010 in Kraft getreten ist.

Wir behalten uns vor, technische Daten ohne Ankündigung zu ändern.

UVECO GmbH
Bruckmühler Straße 27
83052 Bruckmühl, Germany
Tel: +49 8061 495 8888 / +49 8061 495 8889
e-mail: info@uvschwarzlicht.de
web: www.uvschwarzlicht.de

Technische Daten

UV-Strahlungsstärke – abhängig von Entfernung

Bestrahlte Fläche – abhängig von Entfernung

Gleichmäßigkeit der UV-Strahlung – abhängig von bestrahlter Fläche

Spektrum

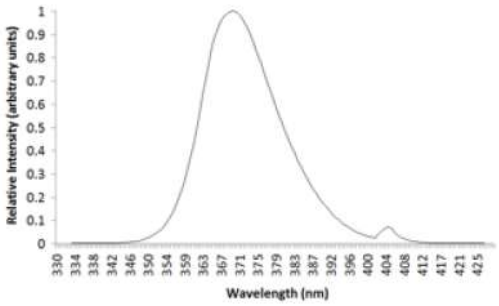

UV Schwarzlichtröhren blau	2 x 18W 60 cm (24“) / 2 x 30W 90 cm (36“) / 2 x 36W 120 cm (48“)
Geschätzte Lebensdauer der Schwarzlichröhre	Ca. 3.000 Stunden abhängig von den Umgebungsbedingungen und den Schaltzyklen
Reflektor	Aluminium – UVL full spectrum grade
Anforderungen/Netzspannung	230 V / 50Hz
Leistung	36 W / 60W / 72W
Absicherung	Bausatz mit 3 A
Gewicht	3 / 4 /6 Kg
Zulässige Umgebungstemperatur	0°C – 50 °C
Schutzart	IP 65

WEEE Vorschriften – Unsere Firmenstrategie besagt, dass unsere Kunden all unsere Produkte, die durch diese Bestimmungen abgedeckt sind, nach Ende der Lebensdauer an UVECO GmbH zurückschicken sollten.

RoHS – Produkte der UVECO GmbH sind RoHS konform.

Wir behalten uns vor, technische Daten ohne Ankündigung zu ändern.

UVECO GmbH
Bruckmühler Straße 27
83052 Bruckmühl, Germany
Tel: +49 8061 495 8888 / +49 8061 495 8889
e-mail: info@uvschwarzlicht.de
web: www.uvschwarzlicht.de

Maßblatt

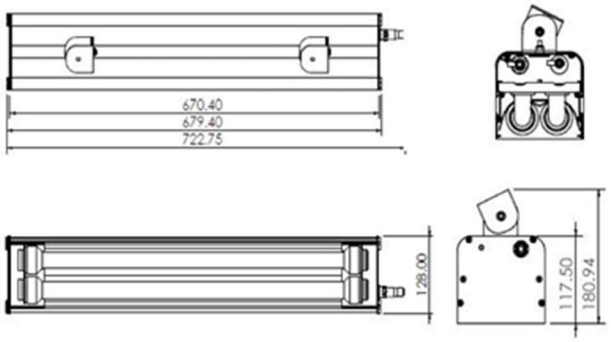

UV 36W Schwarzlicht Strahler
2 x 18W (24“) 60cm
Gewicht: ca. 3 kg

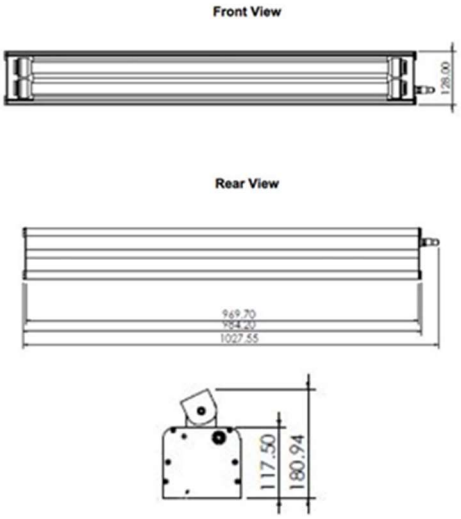

UV 60W Schwarzlicht Strahler
2 x 30W (36“) 90cm
Gewicht: ca. 4 kg

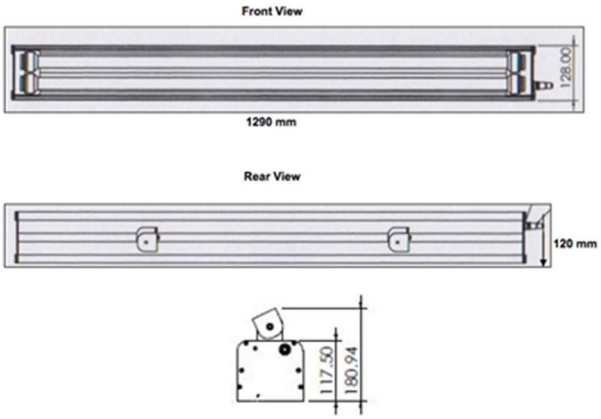

UV 72W Schwarzlicht Strahler
2 x 36W (48“) 120cm
Gewicht: ca. 6 kg

Alle Preise zzgl. MwSt., Verpackungs- und Frachtkosten

(2021)

Wir behalten uns vor, technische Daten ohne Ankündigung zu ändern.

UVECO GmbH
Bruckmühler Straße 27
83052 Bruckmühl, Germany
Tel: +49 8061 495 8888 / +49 8061 495 8889
e-mail: info@uvschwarzlicht.de
web: www.uvschwarzlicht.de